KINS114

Grand sac shopping recyclé à soufflet

• Poche intérieure zippée.

• En matières recyclées, 100% écoresponsable.



Coton recyclé / polyester recyclé. 75% coton recyclé / 22% polyester recyclé / 3% autres fibres (Ecume), 67% coton recyclé / 30% polyester recyclé / 3% autres fibres (Black Night). Anses contrastées cousues tout le long du corps du sac. Poche intérieure avec fermeture zippée. Fermeture à bouton magnétique.

One Size 285 g/m² 36 l

Tableau équivalence des tailles par pays en dernière page.

Ecume / Nippon Black

Certifications

Global Recycled Standard
Contains 75% GRS certified Recycled cotton and 22% GRS certified Recycled Polyester EGL N°165651 / KARIBAN GROUP

Global Recycled Standard
Contains 67% certified Recycled cotton, 30% GRS certified Recycled Polyester. EGL N°165651 / KARIBAN GROUP

Informations Complémentaires

Logistique

1 30

Pays d'origine

BD - Bangladesh

Code douanier

42029298

Entretien

30

KINS114

Grand sac shopping recyclé à soufflet

Dimensions (cm)

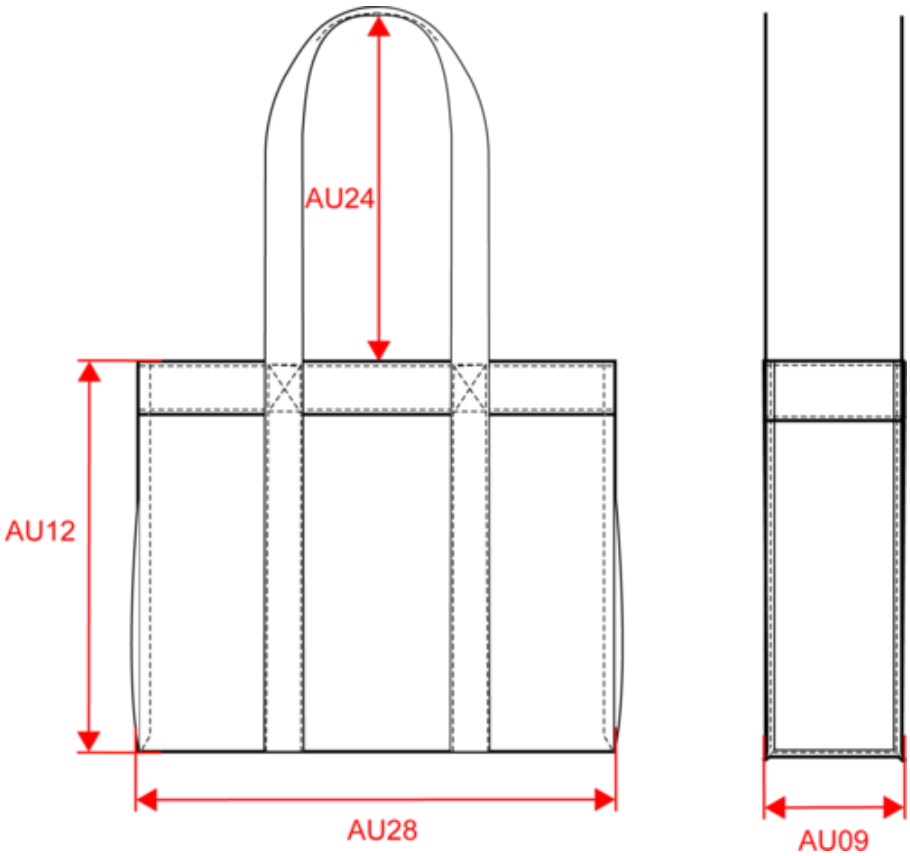

Mesures en cm	One Size
AU09 - Profondeur du bas	22.00
AU12 - Hauteur totale	38.00
AU24 - Hauteur poignée	30.00
AU28 - Largeur bas	44.00

KINS114

Grand sac shopping recyclé à soufflet

Informations Couleurs

Ecume
RVB : 221,211,194
Pantone C : 482C
Pantone TCX : 12-0304TCX

Nippon Black
RVB :
Pantone C :
Pantone TCX :

Logistique 1 30

Sizes	Width (cm)	Height (cm)	Length (cm)	Net weight (kg)	Gross weight (kg)	Pieces/Box	Pieces/Bundle
One Size	47.00000	30.00000	42.00000	11.00000	12.00000	30	1