Black

KI5302

Sac banane Kialma par K-loop

• Ceinture réglable permettant d'ajuster la taille de la anse.

• Conçu à partir de polyester recyclé.

• Ce produit est équipé de la technologie de traçabilité Aware™.

100% polyester recyclé. Sac banane avec grand compartiment principal. Poche arrière zippée. Ceinture réglable. Kialma est la collection haut de gamme de sacs et d'accessoires de K-loop. Les produits K-loop ont des marqueurs dans le fil et grâce à la technologie blockchain, cela permet la traçabilité de l'ensemble de la chaîne de production. Une étiquette spéciale avec un QR code permet d'accéder à la plateforme Aware™ et d'authentifier directement les certifications avec un simple smartphone.

 One Size  180 g/m²  2 l

Tableau équivalence des tailles par pays en dernière page.

Certifications

Global Recycled Standard

Contains 50% GRS certified Recycled Polyester.
EGL N°165651 / KARIBAN GROUP

Informations Complémentaires

Logistique

 1  100

Pays d'origine

 CN - Chine

Code douanier

 42029298

Entretien



KI5302

Sac banane Kialma par K-loop

Dimensions (cm)

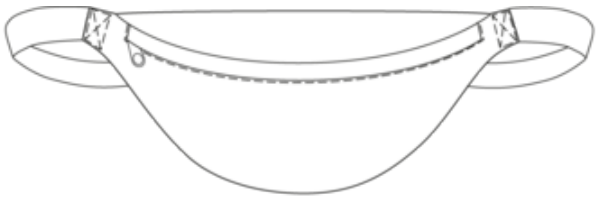

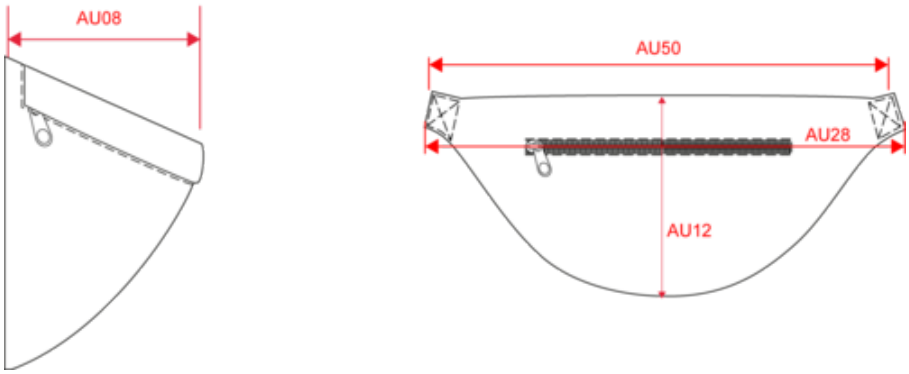

Mesures en cm	One Size
AU12 - Hauteur totale	14.00
AU28 - Largeur bas	38.50
	36.50

KI5302

Sac banane Kialma par K-loop

Informations Couleurs

Black

RVB : 35,35,37
Pantone C : Black
Pantone TCX : 19-4004TCX

Logistique 1 100

Sizes	Width (cm)	Height (cm)	Length (cm)	Net weight (kg)	Gross weight (kg)	Pieces/Box	Pieces/Bundle
One Size	40.00	40.00	59.00	9.5	10.5	100	1