KI5202

Sac shopping recyclé à fond plat



• Sac à fond plat conçu à partir de matières recyclées.

• Longues anses de 4,25 cm de largeur pour un meilleur confort.

• Fond plat pour faciliter le remplissage et garantir une meilleure tenue.

Coton recyclé / polyester recyclé. 67% coton recyclé / 30% polyester recyclé / 3% autres fibres (Black Night et Rosewood), 73% coton recyclé / 25% polyester recyclé / 2% autres fibres (Ecume). Les anses de 60 cm de long et et 4,25 cm de large apportent un plus grand confort.

One Size | 285 g/m² | 12 l

Tableau équivalence des tailles par pays en dernière page.

Black Night / Hemp | Ecume / Hemp | Rosewood / Ecume

Certifications

Global Recycled Standard — Contains 75% GRS certified Recycled cotton and 22% GRS certified Recycled Polyester EGL N°165651 / KARIBAN GROUP

Global Recycled Standard — Contains 67% certified Recycled cotton, 30% GRS certified Recycled Polyester. EGL N°165651 / KARIBAN GROUP

Global Recycled Standard — Contains 73% certified Recycled cotton, 25% GRS certified Recycled Polyester. EGL N°165651 / KARIBAN GROUP

Informations Complémentaires

Logistique

1 | 50

Pays d'origine

BD - Bangladesh

Code douanier

42029298

Entretien

30

KI5202

Sac shopping recyclé à fond plat

Dimensions (cm)

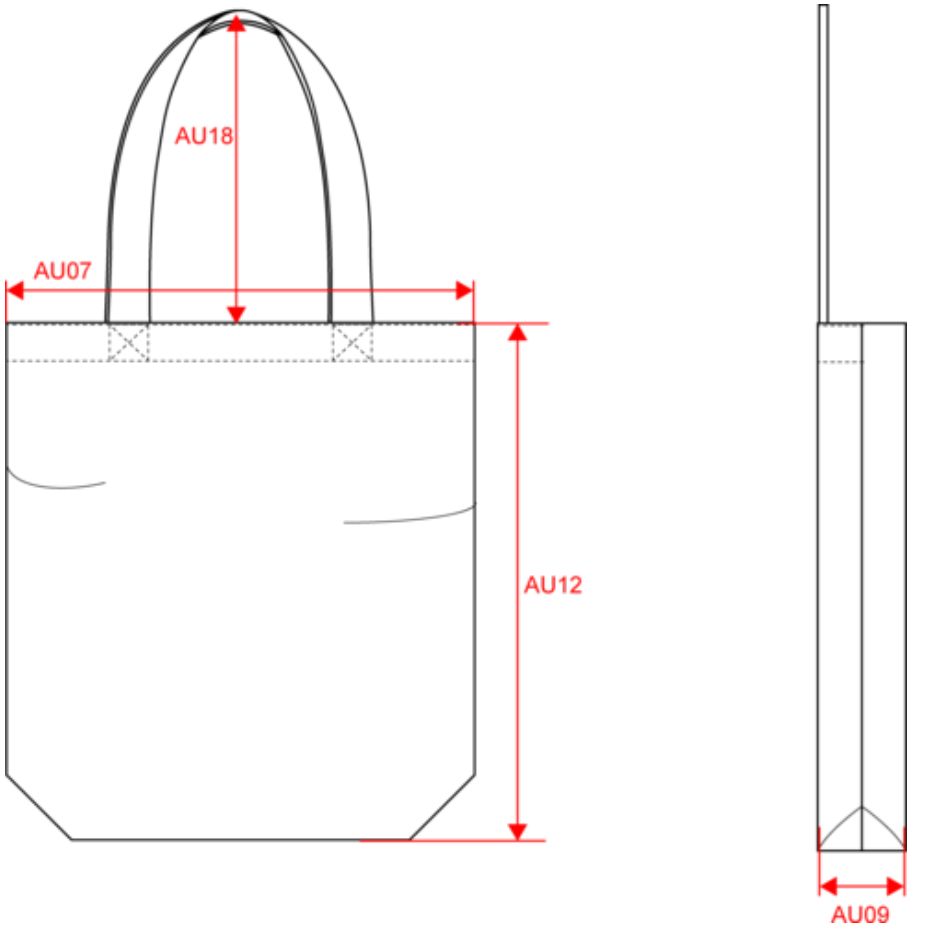

Mesures en cm	One Size
AU07 - Largeur totale	38.00
AU09 - Profondeur du bas	7.00
AU12 - Hauteur totale	42.00
AU18 - Hauteur totale bretelle	30.00

KI5202

Sac shopping recyclé à fond plat

Informations Couleurs



Black Night
RVB : 39,39,41
Pantone C : Neutral Black C
Pantone TCX : 19-4006TCX

Hemp
RVB : 165,143,116
Pantone C : 7504C
Pantone TCX : 16-1315TCX



Ecume
RVB : 221,211,194
Pantone C : 482C
Pantone TCX : 12-0304TCX

Hemp
RVB : 165,143,116
Pantone C : 7504C
Pantone TCX : 16-1315TCX



Rosewood
RVB : 96,43,52
Pantone C : 490C
Pantone TCX : 19-1526TCX

Ecume
RVB : 221,211,194
Pantone C : 482C
Pantone TCX : 12-0304TCX

Logistique  1  50

Sizes	Width (cm)	Height (cm)	Length (cm)	Net weight (kg)	Gross weight (kg)	Pieces/Box	Pieces/Bundle
One Size	40.00000	36.00000	44.00000	9.00000	10.50000	50	1