KI3215

# Sac à main à double poche frontale

• Coton délavé.

• Large fond avec soufflet.

• Rivets décoratifs renforçant la liaison entre les anses et le corps du sac.



100% coton. Sac à main avec large fond et soufflet en coton délavé, pour un look vintage. Les produits lavés sont uniques et peuvent présenter de légères variations de couleur. Anses de la même matière que le sac. Rivets de sécurité décoratifs entre les anses et le corps du sac. Fermeture par bouton magnétique. Deux grandes poches extérieures à soufflet, avec fermeture par bouton-pression, conçues pour faciliter la personnalisation.

One Size 310 g/m² 11 l

Tableau équivalence des tailles par pays en dernière page.

## Certifications

## Informations Complémentaires

**Logistique**

1 40

**Pays d'origine**

IN - Inde

**Code douanier**

42029298

Washed Black, Washed Cinnamon, Washed Ivory, Washed Kombu Green, Washed Navy, Washed Russet, Washed Steeple Grey

KI3215

# Sac à main à double poche frontale

**Dimensions (cm)**

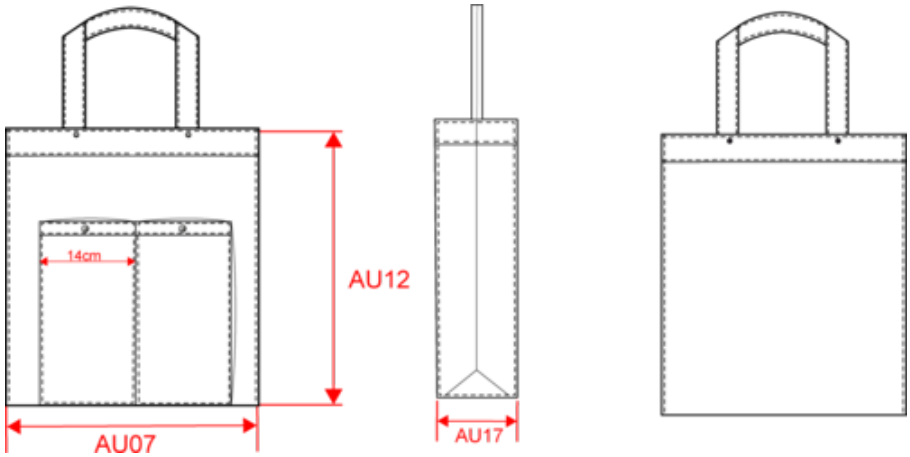


| Mesures en cm | One Size |
|---|---|
| AU07 - Largeur totale | 32.00 |
| AU12 - Hauteur totale | 34.00 |
| AU17 - Profondeur totale | 10.00 |

KI3215

# Sac à main à double poche frontale

## Informations Couleurs

**Washed Black**
RVB : 43,39,42
Pantone C : Neutral Black
Pantone TCX : 19-4008TCX

**Washed Cinnamon**
RVB : 153,110,73
Pantone C : 7574C
Pantone TCX : 17-1044TCX

**Washed Ivory**
RVB : 243,232,220
Pantone C : 7534C
Pantone TCX : 11-4202TCX

**Washed Kombu Green**
RVB : 77,75,62
Pantone C : Black2C
Pantone TCX : 19-0511TCX

**Washed Navy**
RVB : 46,54,68
Pantone C : 432C
Pantone TCX : 19-4022TCX

**Washed Russet**
RVB : 103,50,40
Pantone C : 175C
Pantone TCX : 19-1435TCX

**Washed Steeple Grey**
RVB : 118,108,109
Pantone C : 2334C
Pantone TCX : 18-3801TCX

**Logistique** 1 40

| Sizes | Width (cm) | Height (cm) | Length (cm) | Net weight (kg) | Gross weight (kg) | Pieces/Box | Pieces/Bundle |
|---|---|---|---|---|---|---|---|
| One Size | 32.00 | 25.00 | 38.00 | 9.2 | 9.9 | 40 | 1 |