KI3212

Sac shopping

• Grande capacité avec fond plat et soufflet.

• Poignées robustes en coton assorties.

• Effet délavé unique avec variations de couleurs.



100% coton. Grand sac rectangulaire à fond plat et à large soufflet. Poignées dans la même matière que le sac. Grande capacité intérieure. Les produits délavés sont uniques et peuvent présenter de légères variations de couleur.

One Size 310 g/m² 26 l

Tableau équivalence des tailles par pays en dernière page.

Certifications

Informations Complémentaires

Logistique

1 40

Pays d'origine

IN - Inde

Code douanier

42029298

Entretien





Natural, Washed Black, Washed Dream Blue, Washed Green Clay, Washed Lichen Green, Washed Natural, Washed Navy, Washed Nude Peach, Washed Olive Gray



Washed Pearl Blue, Washed Pink Ochre, Washed Tawny Orange

KI3212

Sac shopping

Dimensions (cm)

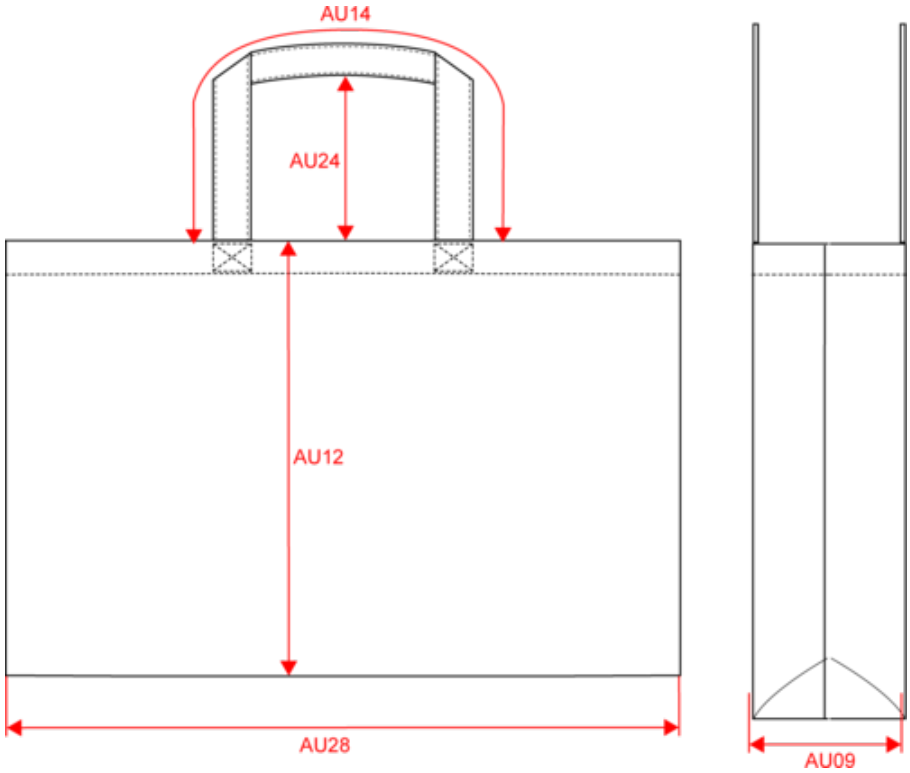

Mesures en cm	One Size
AU09 - Profondeur du bas	14.00
AU12 - Hauteur totale	37.00
AU14 - Longueur poignée	70.00
AU24 - Hauteur poignée	30.00
AU28 - Largeur bas	49.00

KI3212

Sac shopping

Informations Couleurs

Natural
RVB : 229,227,215
Pantone C : 7534C
Pantone TCX : 12-0404TCX

Washed Black
RVB : 43,39,42
Pantone C : Neutral Black
Pantone TCX : 19-4008TCX

Washed Dream Blue
RVB : 143,175,196
Pantone C : 2156C
Pantone TCX : 15-4005TCX

Washed Green Clay
RVB : 141,146,132
Pantone C : 4220C
Pantone TCX : 17-6206TCX

Washed Lichen Green
RVB : 132,120,84
Pantone C : 7756C
Pantone TCX : 17-0627TCX

Washed Natural
RVB : 213,200,178
Pantone C : 480C
Pantone TCX : 16-1212TCX

Washed Navy
RVB : 46,54,68
Pantone C : 432C
Pantone TCX : 19-4022TCX

Washed Nude Peach
RVB : 213,177,143
Pantone C : 727C
Pantone TCX : 14-1122TCX

Washed Olive Gray
RVB : 147,128,94
Pantone C : 872C
Pantone TCX : 17-1022TCX

Washed Pearl Blue
RVB : 175,189,196
Pantone C : 5517C
Pantone TCX : 14-4206TCX

Washed Pink Ochre
RVB : 160,94,85
Pantone C : 7524C
Pantone TCX : 17-1525TCX

Washed Tawny Orange
RVB : 201,106,84
Pantone C : 7619C
Pantone TCX : 16-1440TCX

Logistique 1 40

Sizes	Width (cm)	Height (cm)	Length (cm)	Net weight (kg)	Gross weight (kg)	Pieces/Box	Pieces/Bundle
One Size	42.00	25.00	52.00	9.5	11	40	1