KI3208

Sac de shopping en coton délavé

• Coton délavé pour un style décontracté.

• Soufflet de fond pour une position stable et un remplissage facile de petits et grands produits.

• Poche intérieure, pour ranger les affaires précieuses.



100% coton. Les produits délavés sont uniques et peuvent présenter de légères variations de couleur. Poche intérieure pour clés et téléphone. Grand soufflet pouvant être fermé par bouton-pression.

One Size 310 g/m² 38 l

Tableau équivalence des tailles par pays en dernière page.

Certifications

Informations Complémentaires

Logistique

1 30

Pays d'origine

IN - Inde

Code douanier

42029298

Entretien





Natural, Washed Caramel Coffee, Washed Coral Pink, Washed Dream Blue, Washed Green Clay, Washed Kombu Green, Washed Lemon Zest, Washed Natural, Washed Nude Peach

Washed Olive Gray, Washed Pink Ochre, Washed Santal Brown, Washed Sunflower, Washed Water Green

KI3208

Sac de shopping en coton délavé

Dimensions (cm)

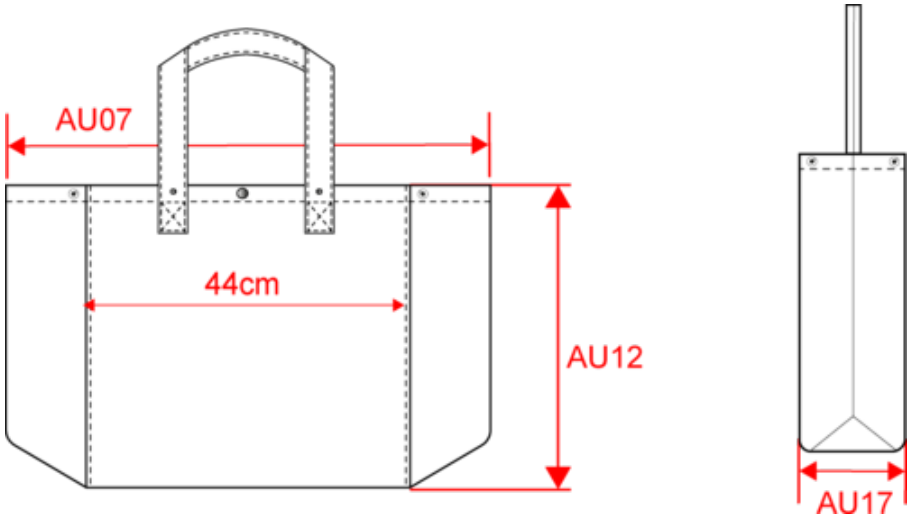

Mesures en cm	One Size
AU07 - Largeur totale	66.00
AU12 - Hauteur totale	37.00
AU17 - Profondeur totale	22.00

KI3208

Sac de shopping en coton délavé

Informations Couleurs

Natural
RVB : 229,227,215
Pantone C : 7534C
Pantone TCX : 12-0404TCX

Washed Caramel Coffee
RVB : 136,86,58
Pantone C : 7517C
Pantone TCX : 17-1142TCX

Washed Coral Pink
RVB : 211,97,88
Pantone C : 6048C
Pantone TCX : 17-1544TCX

Washed Dream Blue
RVB : 143,175,196
Pantone C : 2156C
Pantone TCX : 15-4005TCX

Washed Green Clay
RVB : 141,146,132
Pantone C : 4220C
Pantone TCX : 17-6206TCX

Washed Kombu Green
RVB : 77,75,62
Pantone C : Black2C
Pantone TCX : 19-0511TCX

Washed Lemon Zest
RVB : 249,212,73
Pantone C : 129C
Pantone TCX : 13-0749TCX

Washed Natural
RVB : 213,200,178
Pantone C : 480C
Pantone TCX : 16-1212TCX

Washed Nude Peach
RVB : 213,177,143
Pantone C : 727C
Pantone TCX : 14-1122TCX

Washed Olive Gray
RVB : 147,128,94
Pantone C : 872C
Pantone TCX : 17-1022TCX

Washed Pink Ochre
RVB : 160,94,85
Pantone C : 7524C
Pantone TCX : 17-1525TCX

Washed Santal Brown
RVB : 137,97,82
Pantone C : 4705C
Pantone TCX : 18-1229TCX

Washed Sunflower
RVB : 212,154,37
Pantone C : 7563C
Pantone TCX : 15-0960TCX

Washed Water Green
RVB : 135,144,125
Pantone C : 6183C
Pantone TCX : 16-6008TCX

Logistique 1 30

Sizes	Width (cm)	Height (cm)	Length (cm)	Net weight (kg)	Gross weight (kg)	Pieces/Box	Pieces/Bundle
One Size	40.00	20.00	47.00	8.64	9.89	30	1