KI0735

Sac avec cordon motifs de Noël



• Idéal pour la personnalisation.

• Motifs originaux et festifs.

100% coton. Fermeture par cordon.

One Size 220 g/m² 14 l

Tableau équivalence des tailles par pays en dernière page.

Certifications

Cherry Red | Natural | Night Navy

Informations Complémentaires

Logistique

1 100

Pays d'origine

IN - Inde

Code douanier

63079098

Entretien

KI0735

Sac avec cordon motifs de Noël

Dimensions (cm)

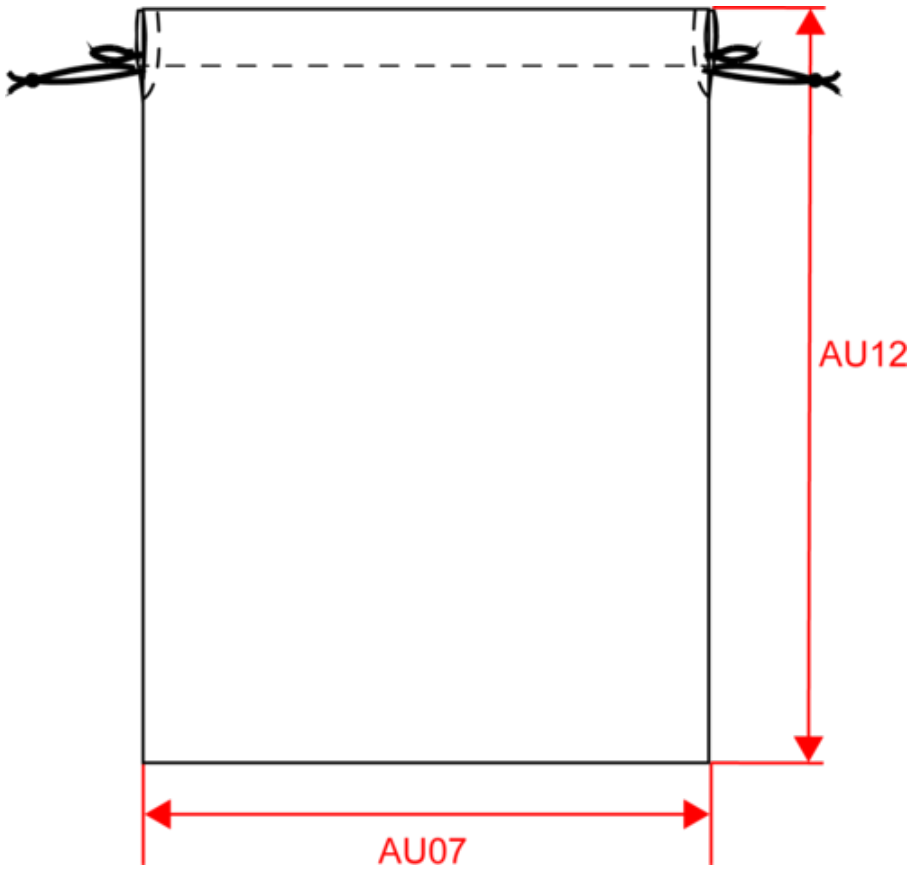

Mesures en cm	One Size
AU07 - Largeur totale	38.00
AU12 - Hauteur totale	44.00

KI0735

Sac avec cordon motifs de Noël

Informations Couleurs

Cherry Red
RVB : 147,2,38
Pantone C : 7427C
Pantone TCX : 19-1862TCX

Natural
RVB : 229,227,215
Pantone C : 7534C
Pantone TCX : 12-0404TCX

Night Navy
RVB : 34,38,46
Pantone C : 433C
Pantone TCX : 19-3922TCX

Logistique  1  100

Sizes	Width (cm)	Height (cm)	Length (cm)	Net weight (kg)	Gross weight (kg)	Pieces/Box	Pieces/Bundle
One Size	40.00000	30.00000	47.00000	8.58000	10.58000	100	1