KI0630

Sac de sport forme tube avec compartiment chaussures séparé

• Forme cylindrique pratique à ranger.

• Pratique peut aussi s'utiliser en mode sac à dos.

• Compartiment range-chaussures séparé afin de ne pas salir ses affaires.



100% polyester. Sac de sport forme tube en polyester 600D. Doté d'un compartiment range-chaussures séparé avec une fermeture zippée et d'une bandoulière amovible. Possibilité de l'utiliser en mode sac à dos grâce à ces deux larges anses qui peuvent servir de bretelles.

One Size | 330 g/m² | 40 l

Tableau équivalence des tailles par pays en dernière page.

Certifications

Informations Complémentaires

Logistique

1 | 15

Pays d'origine

CN - Chine

Code douanier

42029291

Black | Dark Cool Grey / Black

KI0630

Sac de sport forme tube avec compartiment chaussures séparé

Dimensions (cm)

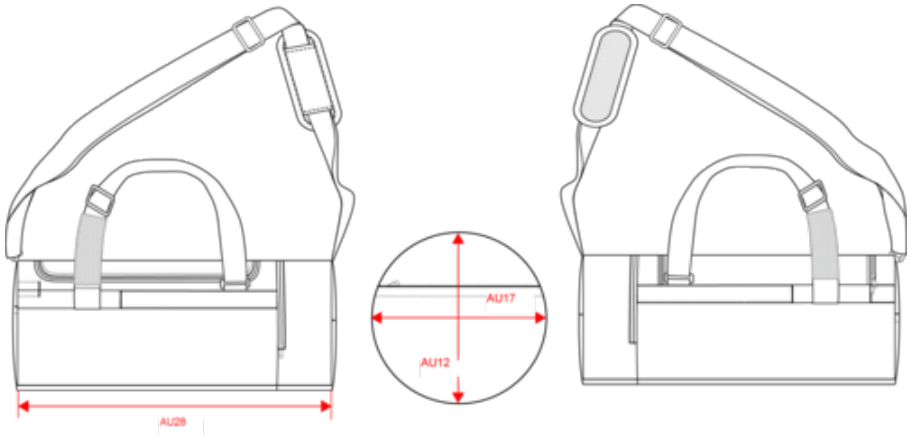

Mesures en cm	One Size
AU12 - Hauteur totale	26.50
AU17 - Profondeur totale	26.50
AU28 - Largeur bas	57.00

KI0630

Sac de sport forme tube avec compartiment chaussures séparé

Informations Couleurs

Black
RVB : 35,35,37
Pantone C : Black
Pantone TCX : 19-4004TCX

Dark Cool Grey
RVB : 135,136,147
Pantone C : Cool Gray 8C / Black
Pantone TCX : 15-4307TCX / 19-4004TCX

Black
RVB : 35,35,37
Pantone C : Black
Pantone TCX : 19-4004TCX

Logistique 1 15

Sizes	Width (cm)	Height (cm)	Length (cm)	Net weight (kg)	Gross weight (kg)	Pieces/Box	Pieces/Bundle
One Size	44.00	38.00	60.00	9	10	15	0