KI0617

Sac de sport

• Résistant et facile à personnaliser.

• Lanière d'épaule amovible, pour plus de polyvalence.

• Poche en filet pour rangement chaussures simple et rapide.



Sac de sport en polyester 600D. 2 poches côté, une en filet, une pour rangement chaussures, lanière d'épaule amovible.

One Size 460 g/m² 46 l

Tableau équivalence des tailles par pays en dernière page.

Certifications

Black | Black / Fuchsia | Dark Grey / Burnt Lime | Dark Grey / Royal Blue | Navy | Navy / Light Grey | Olive Camouflage

Informations Complémentaires

Logistique

1 25

Pays d'origine

CN - Chine

Code douanier

42029291

KI0617

Sac de sport

Dimensions (cm)

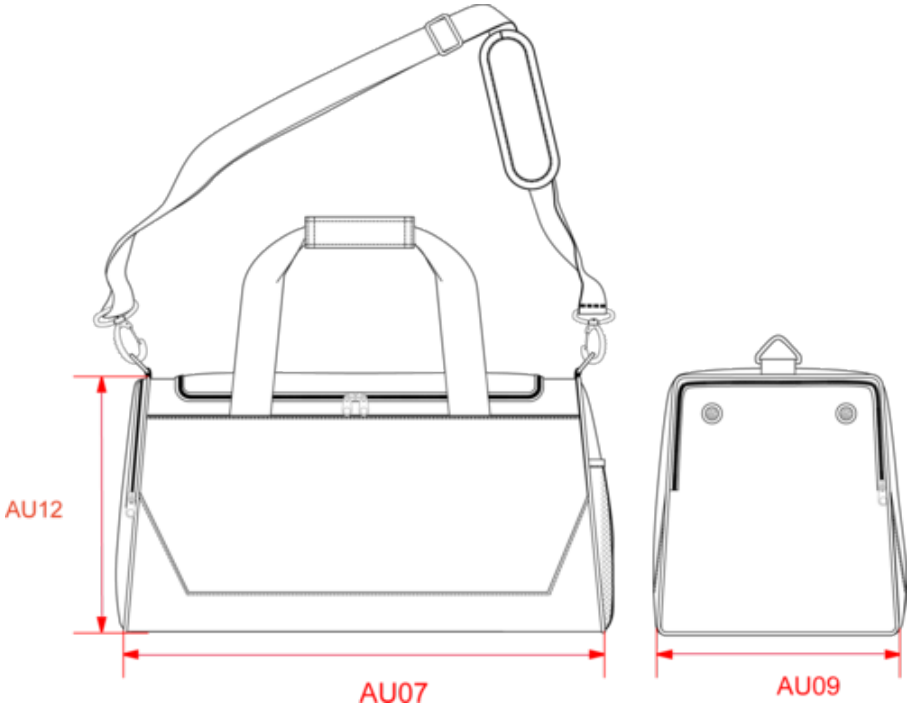

Mesures en cm	One Size
AU09 - Profondeur du bas	28.00
AU12 - Hauteur totale	32.00

KI0617

Sac de sport

Informations Couleurs



Black
RVB : 35,35,37
Pantone C : Black
Pantone TCX : 19-4004TCX



Black
RVB : 35,35,37
Pantone C : Black
Pantone TCX : 19-4004TCX

Fuchsia
RVB : 188,21,94
Pantone C : 7425C
Pantone TCX : 18-1945TCX



Dark Grey
RVB : 63,60,60
Pantone C : 447C
Pantone TCX : 19-0000TCX

Burnt Lime
RVB : 169,179,92
Pantone C : 7495C
Pantone TCX : 15-0535TCX



Dark Grey
RVB : 63,60,60
Pantone C : 447C
Pantone TCX : 19-0000TCX

Royal Blue
RVB : 33,59,127
Pantone C : 7687C
Pantone TCX : 19-3952TCX



Navy
RVB : 41,46,56
Pantone C : 433C / Black
Pantone TCX : 19-4012TCX / 19-4004TCX



Navy
RVB : 41,46,56
Pantone C : 433C / Black
Pantone TCX : 19-4012TCX / 19-4004TCX

Light Grey
RVB : 154,150,144
Pantone C : 402C
Pantone TCX : 16-4400TCX



Olive Camouflage
RVB :
Pantone C : -
Pantone TCX : -

Logistique  1  25

Sizes	Width (cm)	Height (cm)	Length (cm)	Net weight (kg)	Gross weight (kg)	Pieces/Box	Pieces/Bundle
One Size	35.00	52.00	59.00	16.2	17	25	1