KI0412

Porte-document avec rabat

• Très résistant et facile à personnaliser.

• Rabat avec poche devant et boucle de fermeture pour plus de sécurité.

• Bandoulière amovible et ajustable pour un meilleur confort.



Porte-document en polyester 600D, rabat avec poche devant et boucle de fermeture, poche intérieure multifonction, bandoulière amovible et ajustable.

One Size 350 g/m² 14 l

Tableau équivalence des tailles par pays en dernière page.

Black | Black / Light Grey | Black / Navy | Black / Red

Certifications

Informations Complémentaires

Logistique

25

Pays d'origine

CN - Chine

Code douanier

42021291

KI0412

Porte-document avec rabat

Dimensions (cm)

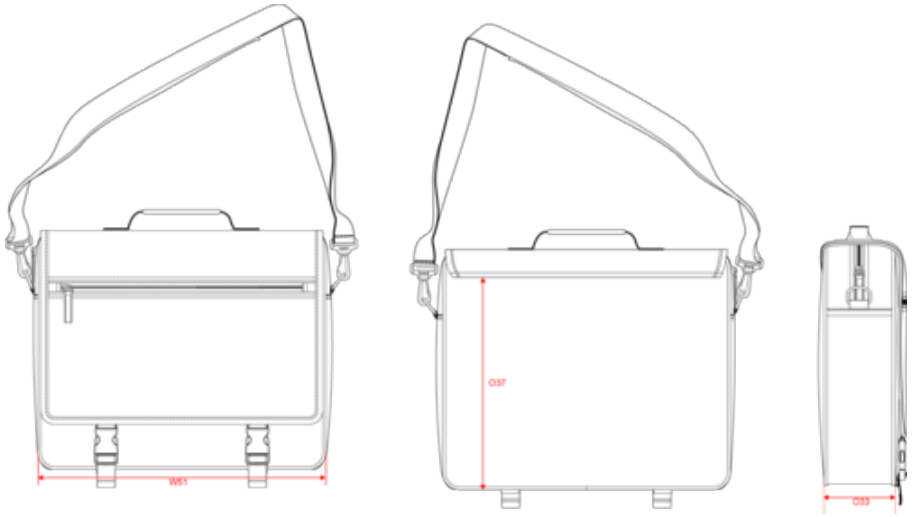

Mesures en cm	One Size
AU07 - Largeur totale	38.00
AU09 - Profondeur du bas	10.00
AW04 - Hauteur coté	31.00

KI0412

Porte-document avec rabat

Informations Couleurs



Black
RVB : 35,35,37
Pantone C : Black
Pantone TCX : 19-4004TCX



Black
RVB : 35,35,37
Pantone C : Black
Pantone TCX : 19-4004TCX

Light Grey
RVB : 154,150,144
Pantone C : 402C
Pantone TCX : 16-4400TCX



Black
RVB : 35,35,37
Pantone C : Black
Pantone TCX : 19-4004TCX

Navy
RVB : 41,46,56
Pantone C : 433C / Black
Pantone TCX : 19-4012TCX / 19-4004TCX



Black
RVB : 35,35,37
Pantone C : Black
Pantone TCX : 19-4004TCX

Red
RVB : 195,32,54
Pantone C : 200C
Pantone TCX : 19-1664TCX

Logistique  25

Sizes	Width (cm)	Height (cm)	Length (cm)	Net weight (kg)	Gross weight (kg)	Pieces/Box	Pieces/Bundle
One Size	40.00	45.00	50.00	11.5	12.5	25	1