KI0383

Sac porte-chaussures



- Grande capacité.
- Poignée de portage très résistante.
- Polyester résistant et facile à personnaliser.

100% polyester. Sac avec deux compartiments et aux dimensions généreuses porte-chaussures de trekking ou chaussures de sécurité. Poignée très pratique enveloppant le corps du sac pour le renforcer.

One Size 330 g/m² 18 l

Tableau équivalence des tailles par pays en dernière page.

Certifications

Black Navy

Informations Complémentaires

Logistique

1 30

Pays d'origine

CN - Chine

Code douanier

42029298

Entretien

KI0383

Sac porte-chaussures

Dimensions (cm)

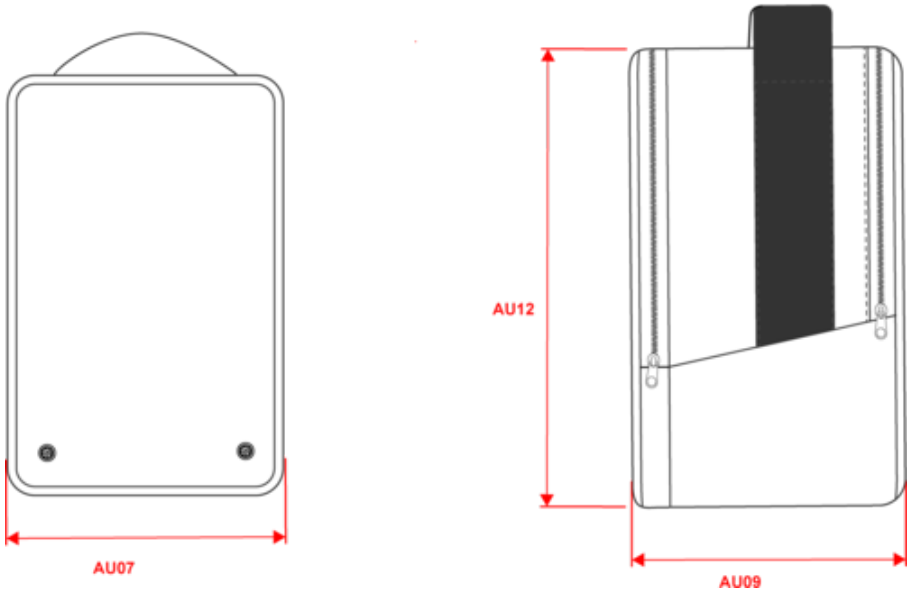

Mesures en cm	One Size
AU07 - Largeur totale	30.00
AU09 - Profondeur du bas	15.00
AU12 - Hauteur totale	40.00

KI0383

Sac porte-chaussures

Informations Couleurs

Black
RVB : 35,35,37
Pantone C : Black
Pantone TCX : 19-4004TCX

Navy
RVB : 41,46,56
Pantone C : 433C / Black
Pantone TCX : 19-4012TCX / 19-4004TCX

Logistique 1 30

Sizes	Width (cm)	Height (cm)	Length (cm)	Net weight (kg)	Gross weight (kg)	Pieces/Box	Pieces/Bundle
One Size	35.00	49.00	46.00	6.9	7.9	30	1