Light Grey

Navy

KI0317

Sac isotherme double compartiment

• Souple et résistant.

• Séparation double compartiment.

• Large poche devant, pour un rangement rapide.

Sac isotherme à double compartiment, polyester 600D, large poche devant, sangle d'épaule ajustable.

 One Size  185 g/m²  13 l

Tableau équivalence des tailles par pays en dernière page.

Certifications

Informations Complémentaires

Logistique

 1  20

Pays d'origine

 CN - Chine

Code douanier

 42029298

Entretien



KI0317

Sac isotherme double compartiment

Dimensions (cm)

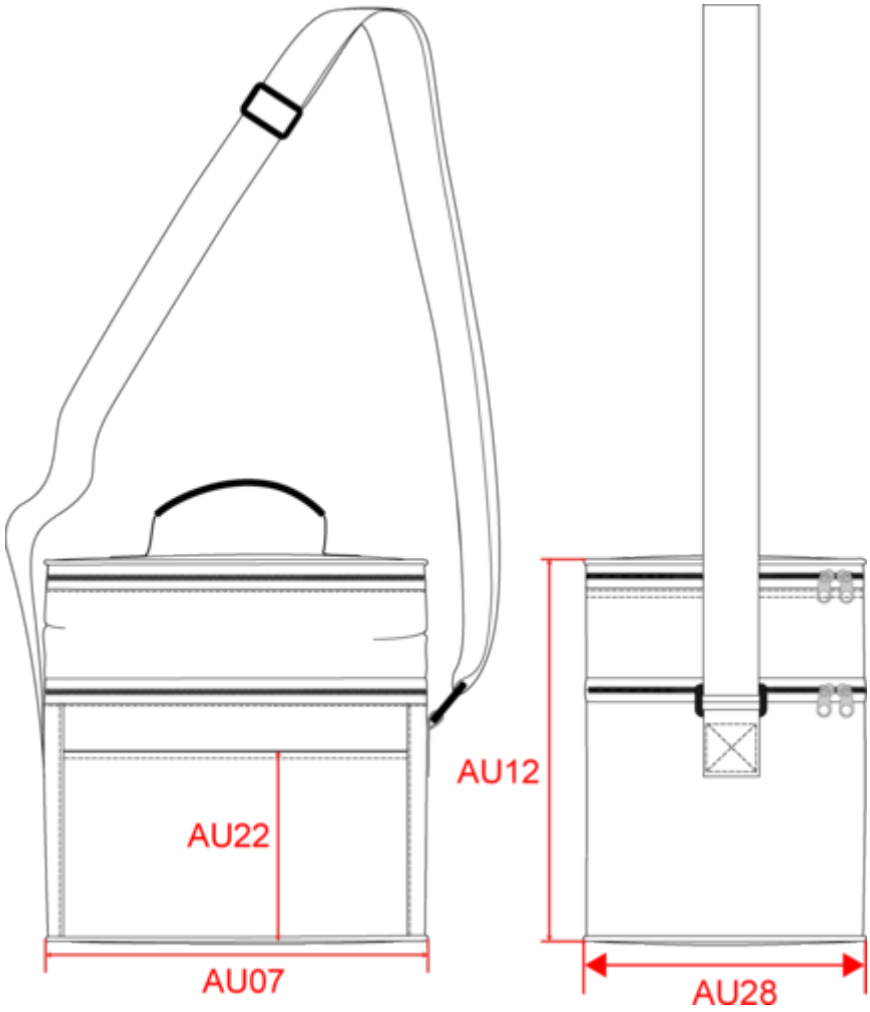

Mesures en cm	One Size
AU07 - Largeur totale	26.00
AU12 - Hauteur totale	26.00
AU22 - Hauteur poche devant	13.00
AU28 - Largeur bas	19.00

KI0317

Sac isotherme double compartiment

Informations Couleurs

Light Grey
RVB : 154,150,144
Pantone C : 402C
Pantone TCX : 16-4400TCX

Navy
RVB : 41,46,56
Pantone C : 433C / Black
Pantone TCX : 19-4012TCX / 19-4004TCX

Logistique 1 20

Sizes	Width (cm)	Height (cm)	Length (cm)	Net weight (kg)	Gross weight (kg)	Pieces/Box	Pieces/Bundle
One Size	43.00	45.00	50.00	5.2	6.2	20	1