KI0297

Sac shopping XXL



- Offre un maximum d'espace de rangement et de personnalisation.
- Compagnon intemporel et multi-usages.
- Sangles contrastées apportant une touche originale et attrayante.

100% coton. Sac de shopping classique, taille extra large. Poignées sangles en ruban de coton aux couleurs contrastées.

One Size 310 g/m² 50 l

Tableau équivalence des tailles par pays en dernière page.

Certifications

Black / Natural | Natural / Black | Navy / Natural

Informations Complémentaires

Logistique

1 40

Pays d'origine

IN - Inde

Code douanier

42029298

Entretien

30

KI0297

Sac shopping XXL

Dimensions (cm)

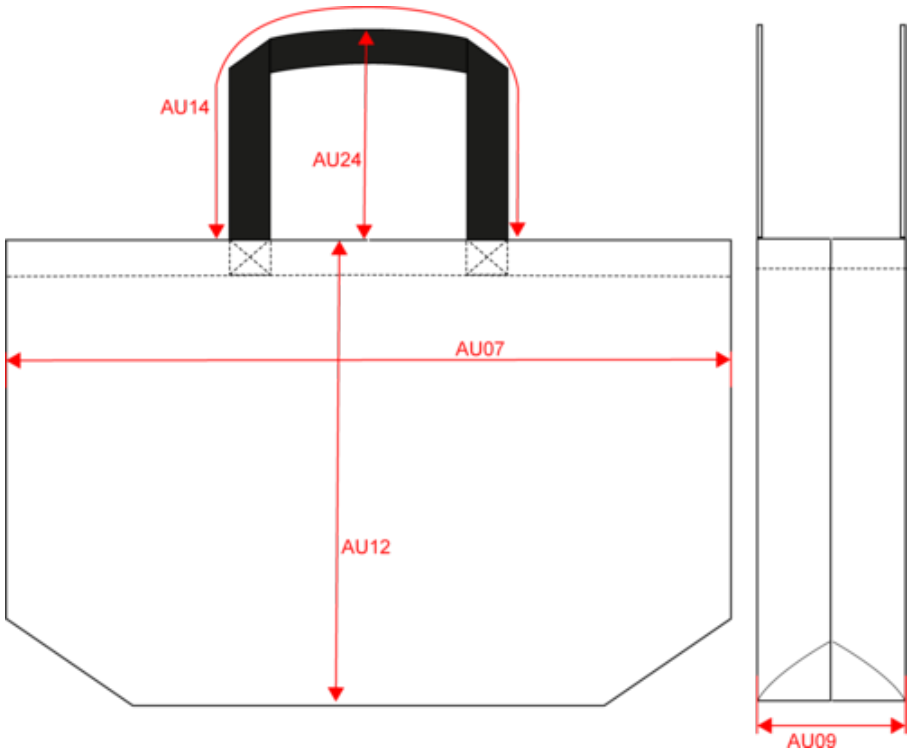

Mesures en cm	One Size
AU07 - Largeur totale	70.00
AU09 - Profondeur du bas	15.00
AU12 - Hauteur totale	48.00
AU14 - Longueur poignée	55.00
AU24 - Hauteur poignée	21.00

KI0297

Sac shopping XXL

Informations Couleurs

Black
RVB : 35,35,37
Pantone C : Black
Pantone TCX : 19-4004TCX

Natural
RVB : 229,227,215
Pantone C : 7534C
Pantone TCX : 12-0404TCX

Natural
RVB : 229,227,215
Pantone C : 7534C
Pantone TCX : 12-0404TCX

Black
RVB : 35,35,37
Pantone C : Black
Pantone TCX : 19-4004TCX

Navy
RVB : 41,46,56
Pantone C : 433C / Black
Pantone TCX : 19-4012TCX / 19-4004TCX

Natural
RVB : 229,227,215
Pantone C : 7534C
Pantone TCX : 12-0404TCX

Logistique 1 40

Sizes	Width (cm)	Height (cm)	Length (cm)	Net weight (kg)	Gross weight (kg)	Pieces/Box	Pieces/Bundle
One Size	50.00	22.00	72.00	12.6	15.1	40	1