KI0295

Sacs shopping à soufflet, disponibles en différentes tailles



• Les soufflets de fond assurent une position stable et un remplissage facile de petits et grands produits.

• Très résistants et faciles à personnaliser.

100% coton. Sacs de shopping classiques avec soufflet, disponibles en différentes dimensions, du S au XL. Fermeture à bouton-pression en métal. Poignées sangles réalisées dans le même tissu que le corps du sac.

S M L XL 310 g/m² 26 l

Tableau équivalence des tailles par pays en dernière page.

Black Natural Navy Blue

Certifications

Informations Complémentaires

Logistique

1

Pays d'origine

IN - Inde

Code douanier

42029298

Entretien

30

KI0295

Sacs shopping à soufflet, disponibles en différentes tailles

Dimensions (cm)

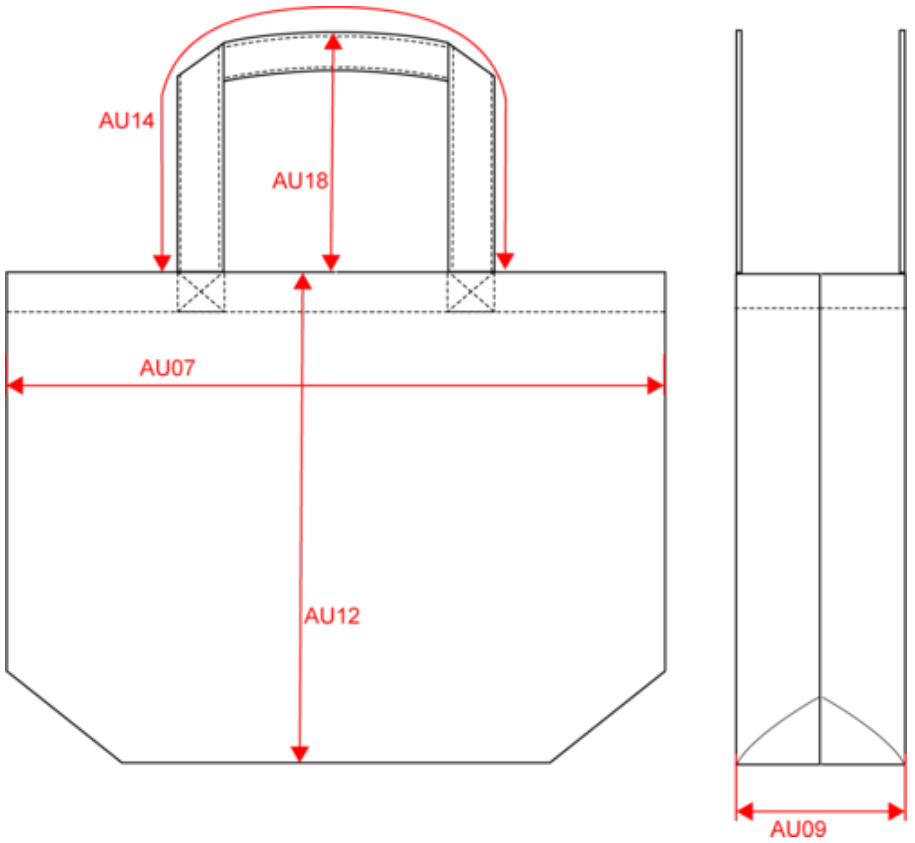

Mesures en cm	S	M	L	XL
AU07 - Largeur totale	34.00	46.00	54.00	62.00
AU09 - Profondeur du bas	11.00	15.00	18.00	20.00
AU12 - Hauteur totale	26.00	34.00	40.00	48.00
AU14 - Longueur poignée	35.00	60.00	60.00	60.00
AU24 - Hauteur poignée	13.50	26.00	26.00	26.00

KI0295

Sacs shopping à soufflet, disponibles en différentes tailles

Informations Couleurs

Black
RVB : 35,35,37
Pantone C : Black
Pantone TCX : 19-4004TCX

Natural
RVB : 229,227,215
Pantone C : 7534C
Pantone TCX : 12-0404TCX

Navy Blue
RVB : 41,45,57
Pantone C : 433C
Pantone TCX : 19-4010TCX

Logistique



1

Sizes	Width (cm)	Height (cm)	Length (cm)	Net weight (kg)	Gross weight (kg)	Pieces/Box	Pieces/Bundle
S	29.00	38.00	36.00	8.5	11	70	1
M	37.00	27.00	48.00	10	12.5	50	1
L	43.00	18.00	56.00	7.5	10	30	1
XL	50.00	18.00	63.00	9.3	11.8	30	1