KARIBAN

K443

Sweat shirt capuche unisexe

• Confection molleton gratté 3 fils au traitement LSF offrant une excellente surface d'impression, résistance et stabilité au lavage.

• S'inscrit dans l'esprit urbain et casual de la gamme de sweats LSF.

• Douceur et confort garantis.



80% coton / 20% polyester. Coton peigné. Traitement LSF (Low Shrinkage Fleece) : molleton gratté et prérétréci. Lavage siliconé. Bande de propreté contrastée à l'encolure. Intérieur capuche contrasté Dark Grey pour le coloris Oxford Grey et Heather Grey pour tous les autres coloris. Poche kangourou. Finition bord-côte bas de manche et bas de vêtement.

XS S M L XL XXL 3XL 4XL 360 g/m²

Tableau équivalence des tailles par pays en dernière page.

Certifications

OEKO TEX® STANDARD 100 CQ 1007/8 IFTH www.oeko-tex.com

Informations Complémentaires

Logistique

5 20

Pays d'origine

PK - Pakistan

Code douanier

61102099

Black, Dark Grey, Dark Khaki, Light Royal Blue, Navy, Oxford Grey, Red, White

Entretien



KARIBAN

K443

Sweat shirt capuche unisexe

Dimensions (cm)

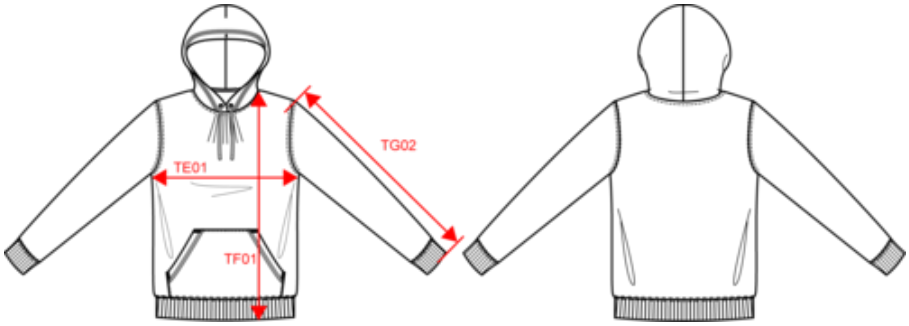

Mesures en cm	XS	S	M	L	XL	XXL	3XL	4XL
TE01 - 1/2 largeur poitrine à 1.5cm de l'emmanchure	51.00	54.00	57.00	60.00	63.00	66.00	69.00	72.00
TF01 - Hauteur totale de l'HSP	69.00	71.00	73.00	75.00	77.00	79.00	81.00	83.00
TG02 - Longueur manche longue	63.50	65.00	67.00	68.00	69.50	71.00	72.50	74.00

KARIBAN

K443

Sweat shirt capuche unisexe

Informations Couleurs

Black
RVB : 36,33,34
Pantone C : Neutral Black C
Pantone TCX : 19-4008TCX

Dark Grey
RVB : 45,46,51
Pantone C : 5463C
Pantone TCX : 19-4005TCX

Dark Khaki
RVB : 75,71,61
Pantone C : 418C
Pantone TCX : 19-0414TCX

Light Royal Blue
RVB : 53,95,151
Pantone C : 653C
Pantone TCX : 18-4041TCX

Navy
RVB : 35,37,46
Pantone C : 532C
Pantone TCX : 19-3922TCX

Oxford Grey
RVB :
Pantone C : Based on Cool gray 7C
Pantone TCX : Based on 16-3850TCX

Red
RVB : 159,9,40
Pantone C : 3517C
Pantone TCX : 19-1761TCX

White
RVB : 236,236,252
Pantone C : White
Pantone TCX : 11-0601TCX

Logistique 5 20

Sizes	Width (cm)	Height (cm)	Length (cm)	Net weight (kg)	Gross weight (kg)	Pieces/Box	Pieces/Bundle
XS	40.00	40.00	60.00	11.5	13	20	5
S	40.00	40.00	60.00	12.3	13.8	20	5
M	40.00	40.00	60.00	13.1	14.6	20	5
L	40.00	40.00	60.00	13.4	14.9	20	5
XL	40.00	42.00	60.00	14.5	16.1	20	5
XXL	40.00	42.00	60.00	15.4	17	20	5
3XL	40.00	42.00	60.00	15.9	17.5	20	5
4XL	40.00	42.00	60.00	19.6	18	20	5