Navy /
Black

WKI0432

Sac à outils

• Ultra résistant.

100% polyester. Sac à outils en polyester 600D. Idéal pour stocker ou transporter des outils électriques et des accessoires. Plusieurs poches sont disponibles pour organiser les outils et leurs accessoires. Il est composé de poignées de transport très résistantes avec fermeture scratch pour une meilleure prise en main. Sur le dessus, il dispose d'une large ouverture rigide avec fermeture glissière industrielle facilitant le rangement du matériel.

 One Size  40 l

Tableau équivalence des tailles par pays en dernière page.

Certifications

Informations Complémentaires

Logistique

 1  15

Pays d'origine

 CN - Chine

Code douanier

 42029298

WKI0432

Sac à outils

Dimensions (cm)

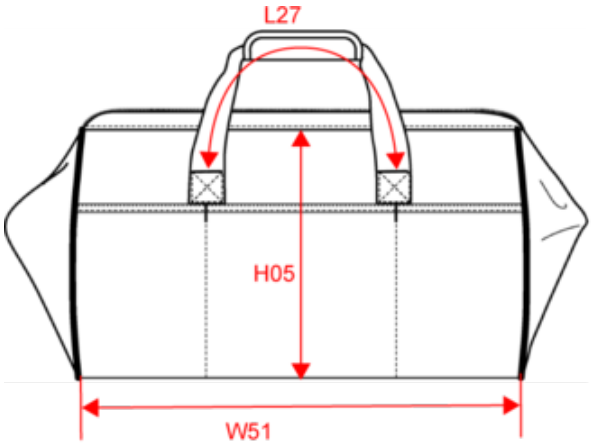

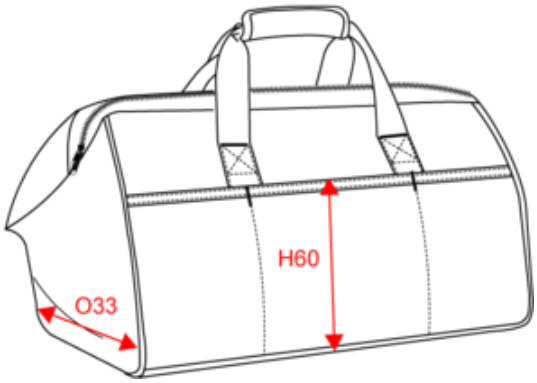

Mesures en cm	One Size
H05 (M) - Hauteur totale	30.50
H60 - Bottom panel height	19.00
L27 - Handles length	43.00
O33 - Profondeur bas	27.00
W51 - Largeur totale	47.50

WKI0432

Sac à outils

Informations Couleurs

Navy
RVB : 35,37,46
Pantone C : 433C / -
Pantone TCX : 19-4012TCX / -

Black
RVB : 35,35,37
Pantone C : Black
Pantone TCX : 19-4004TCX

Logistique 1 15

Sizes	Width (cm)	Height (cm)	Length (cm)	Net weight (kg)	Gross weight (kg)	Pieces/Box	Pieces/Bundle
One Size	32	41	56	13.2	14.2	15	