WKI0302

Rouleau porte-outils 10 emplacements



• Gain de place, Idéal pour un rangement rapide et efficace.

• Léger, résistant et facile à transporter.

• Rangement : jusqu'à 10 outils.

100% polyester. Trousse à outil à rouler conçu en polyester. Capacité de rangement jusqu'à 10 outils comme par exemple tournevis, pinces et clés anglaises.

One Size 0 l

Tableau équivalence des tailles par pays en dernière page.

Navy / Black

Certifications

Informations Complémentaires

Logistique

1 40

Pays d'origine

CN - Chine

Code douanier

42029298

Entretien

WKI0302

Rouleau porte-outils 10 emplacements

Dimensions (cm)

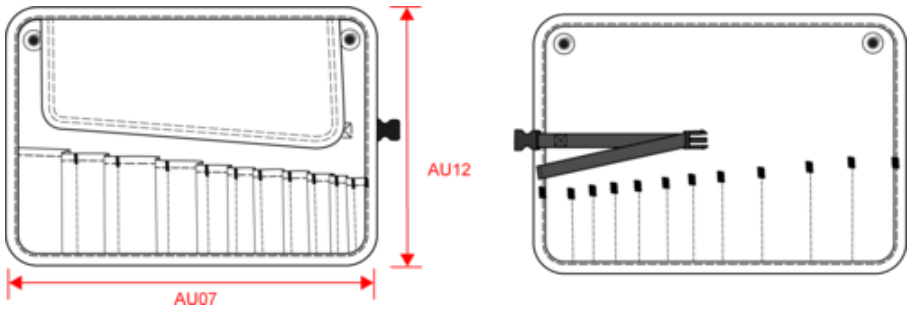

Mesures en cm	One Size
AU07 - Largeur totale	46.00
AU12 - Hauteur totale	32.00

WKI0302

Rouleau porte-outils 10 emplacements

Informations Couleurs

Navy
RVB : 35,37,46
Pantone C : 433C / -
Pantone TCX : 19-4012TCX / -

Black
RVB : 35,35,37
Pantone C : Black
Pantone TCX : 19-4004TCX

Logistique 1 40

Sizes	Width (cm)	Height (cm)	Length (cm)	Net weight (kg)	Gross weight (kg)	Pieces/Box	Pieces/Bundle
One Size	35.00	29.00	56.00	5.20000	6.20000	40	1