WK616

Gilet adulte haute visibilité unisexe

• Vêtement haute visibilité.

• Fermeture facile par bandes auto agrippante.

• Coupe ample pour porter au-dessus des vêtements.



100% polyester. Maille polytricot. Traitement easy care. Lavage à 40°C (25 cycles). Coupe ample. 2 bandes rétro réfléchissantes verticales cousues de 5 cm sur épaules et 2 bandes rétro réfléchissantes horizontales de 5 cm cousues sur corps devant et dos. Fermeture par bandes auto agrippantes (1 verticale et 2 horizontales) pour un réglage optimal. Lien d'accrochage intérieur col. Biais de finition ton sur ton. EPI Catégorie II. Normes NF EN ISO 13688:2013 + NF EN ISO 13688/A1:2021 (Vêtements de protection - Exigences générales), NF EN ISO 20471:2013 + NF EN ISO 20471/A1:2017 : Classe 2 (Vêtements à haute visibilité - Méthodes d'essai et exigences), RIS-3279-TOM Issue 2:2019 uniquement pour la couleur Hi Viz orange (Norme de l'industrie ferroviaire). Etiquette de marque détachable.

S/M L/XL XXL/3XL 4XL/5XL 120 g/m²

Tableau équivalence des tailles par pays en dernière page.

Certifications

OEKO TEX® STANDARD 100 CQ 1007/8 IFTH www.oeko-tex.com

Hi Viz Orange

Hi Viz Yellow

Informations Complémentaires

Logistique

100

Pays d'origine

CN - Chine

Code douanier

61103091

Entretien



Existe aussi en version



WK617

WK616

Gilet adulte haute visibilité unisexe

Dimensions (cm)

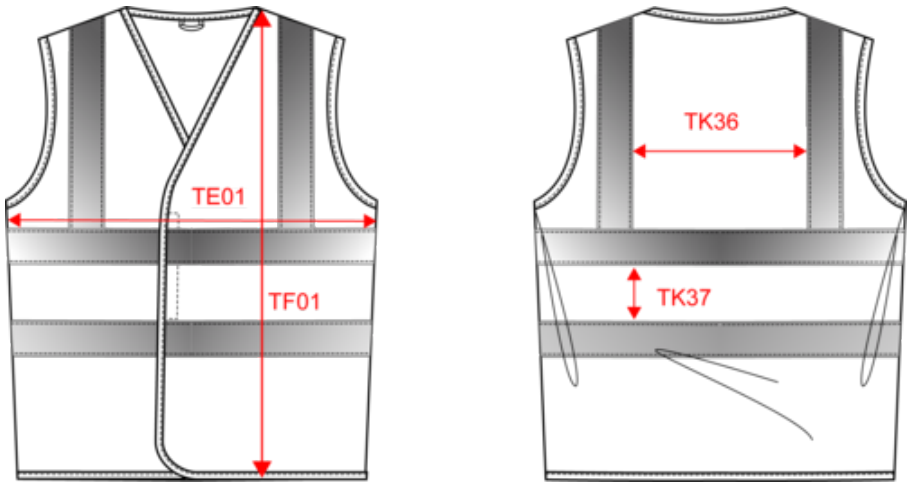

Mesures en cm	S/M	L/XL	XXL/3XL	4XL/5XL
TE01 - 1/2 largeur poitrine à 1.5cm de l'emmanchure	56.00	62.00	68.00	74.00
TF01 - Hauteur totale de l'HSP	73.00	77.00	81.00	85.00
TK36 - Espacement entre bandes d'épaule	26.50	28.00	29.50	31.00
TK37 - Espacement entre bandes	10.00	10.00	10.00	10.00

WK616

Gilet adulte haute visibilité unisexe

Informations Couleurs

Hi Viz Orange
RVB :
Pantone C :
Pantone TCX :

Hi Viz Yellow
RVB :
Pantone C :
Pantone TCX :

Logistique

100

Sizes	Width (cm)	Height (cm)	Length (cm)	Net weight (kg)	Gross weight (kg)	Pieces/Box	Pieces/Bundle
S/M	40.00	30.00	60.00	15	16	100	0
L/XL	40.00	30.00	60.00	16.5	17.5	100	0
XXL/3XL	40.00	32.00	60.00	18	19	100	0
4XL/5XL	40.00	34.00	60.00	19.5	20.5	100	0