Black

PA629

Porte-bouteilles pliable

• Facile à ranger : pliable.

• Très résistant en polypropylène.

Porte-bouteilles pliable en polypropylène, pouvant contenir 10 bouteilles.

 One Size  10 l

Tableau équivalence des tailles par pays en dernière page.

Certifications

Informations Complémentaires

Logistique

 1  20

Pays d'origine

 IN - Inde

Code douanier

 39231090

Entretien



PA629

Porte-bouteilles pliable

Dimensions (cm)

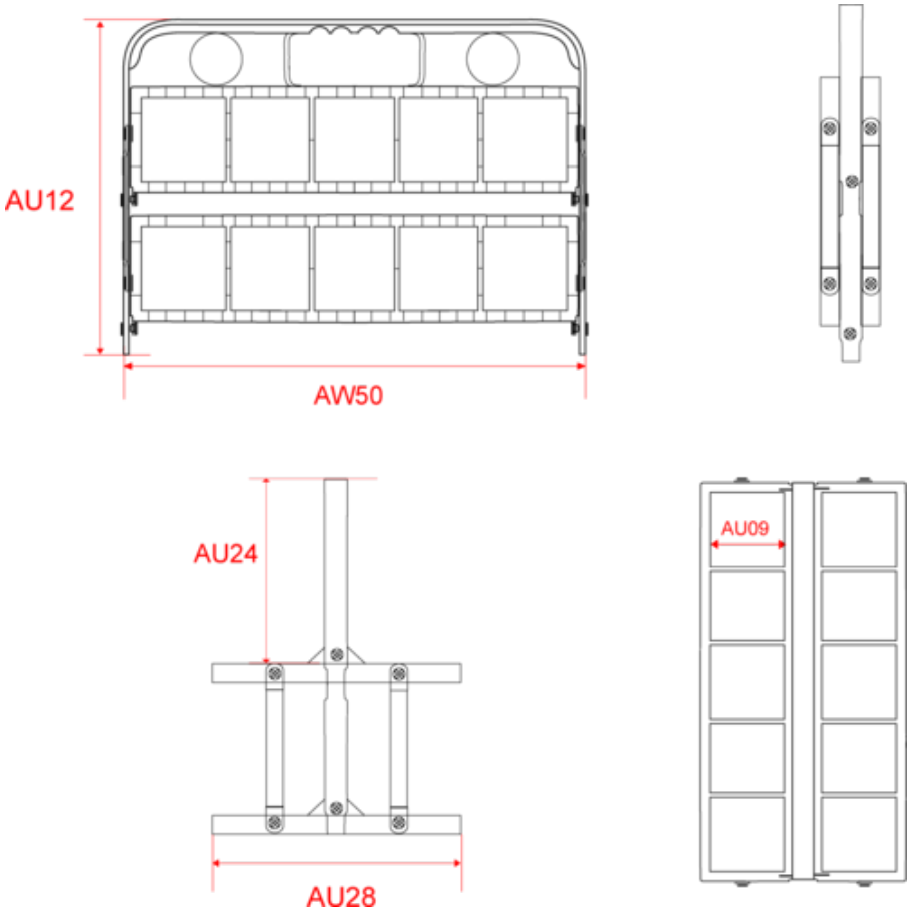

Mesures en cm	One Size
AU09 - Profondeur du bas	8.00
AU12 - Hauteur totale	32.50
AU24 - Hauteur poignée	18.00
AU28 - Largeur bas	21.00
AW50 - Longueur totale	46.00

PA629

Porte-bouteilles pliable

Informations Couleurs

Black
RVB : 38,36,37
Pantone C : Neutral Black C
Pantone TCX : 19-4008TCX

Logistique 1 20

Sizes	Width (cm)	Height (cm)	Length (cm)	Net weight (kg)	Gross weight (kg)	Pieces/Box	Pieces/Bundle
One Size	53.00	51.00	66.00	16	17.9	20	0