Black | Navy / Black | Red / Black | Royal Blue /

PA530

Sac de sport - 55 litres

• 2 poches coté et un compartiment range chaussures.

• Lanière d'épaule renforcée et amovible.

• Porte étiquette transparent pour identification aisée.

Sac de sport / sport collectif en polyester 600D. 2 poches coté et un compartiment range-chaussures, lanière d'épaule renforcée et amovible. Porte-étiquette transparent pour identification aisée. Taille moyenne 55 litres.

 One Size  460 g/m²  55 l

Tableau équivalence des tailles par pays en dernière page.

Certifications

Informations Complémentaires

Logistique

 1  20

Pays d'origine

 CN - Chine

Code douanier

 42029291

Entretien



PA530

Sac de sport - 55 litres

Dimensions (cm)

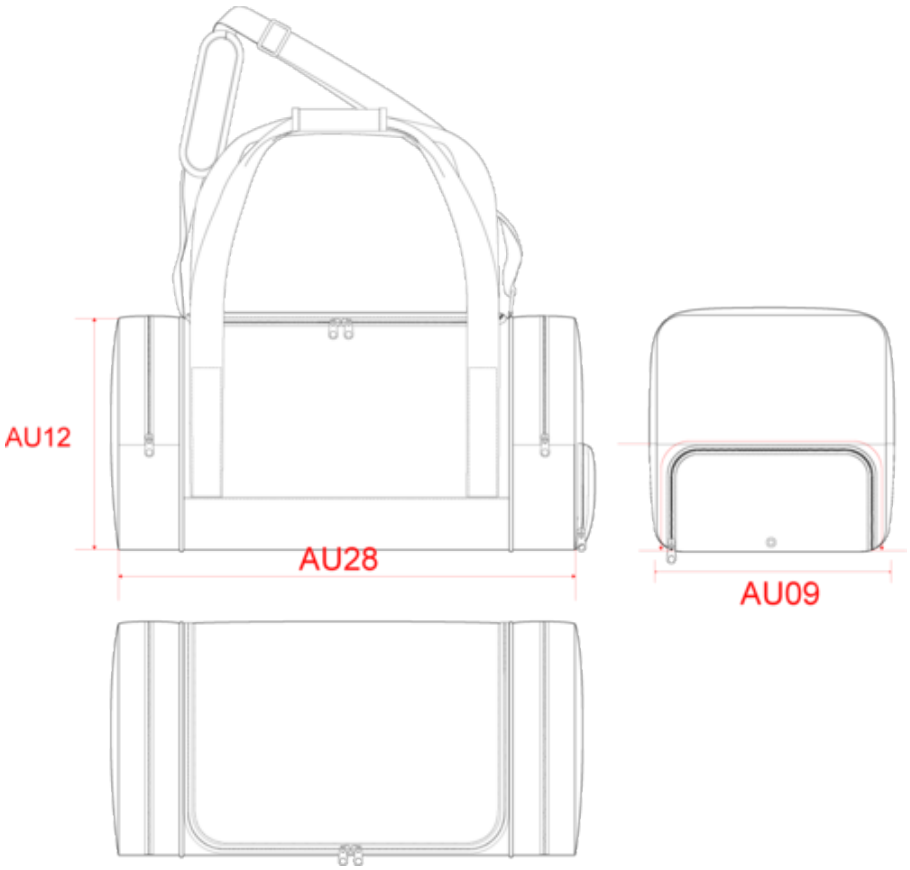

Mesures en cm	One Size
AU09 - Profondeur du bas	28.00
AU12 - Hauteur totale	30.00
AU28 - Largeur bas	60.00

PROACT®

PA530

Sac de sport - 55 litres

Informations Couleurs

Black
RVB : 38,36,37
Pantone C : Neutral Black C
Pantone TCX : 19-4008TCX

Navy
RVB : 41,46,56
Pantone C : 367C / 433C / White
Pantone TCX : 14-0244/19-4012/11-0601TCX

Black
RVB : 38,36,37
Pantone C : Neutral Black C
Pantone TCX : 19-4008TCX

Red
RVB : 173,31,46
Pantone C : 7627C
Pantone TCX : 18-1657TCX

Black
RVB : 38,36,37
Pantone C : Neutral Black C
Pantone TCX : 19-4008TCX

Royal Blue
RVB : 33,59,127
Pantone C : 7687C
Pantone TCX : 19-3952TCX

Black
RVB : 38,36,37
Pantone C : Neutral Black C
Pantone TCX : 19-4008TCX

Logistique 1 20

Sizes	Width (cm)	Height (cm)	Length (cm)	Net weight (kg)	Gross weight (kg)	Pieces/Box	Pieces/Bundle
One Size	36.00	41.00	60.00	17.8	18.8	20	1