Black

PA522

Sac à ballons

• Toile ajourée pour séchage rapide des ballons.

• Sangle épaule ajustable.

100% polyester. Construction mixte toile ajourée pour séchage rapide des ballons et polyester enduction PVC. Sangle épaule en polypropylène ajustable et cordon de serrage en haut du sac pour fermeture.

One Size 430 g/m²

Tableau équivalence des tailles par pays en dernière page.

Certifications

Informations Complémentaires

Logistique

1 20

Pays d'origine

IN - Inde

Code douanier

42029211

Entretien



PA522

Sac à ballons

Dimensions (cm)

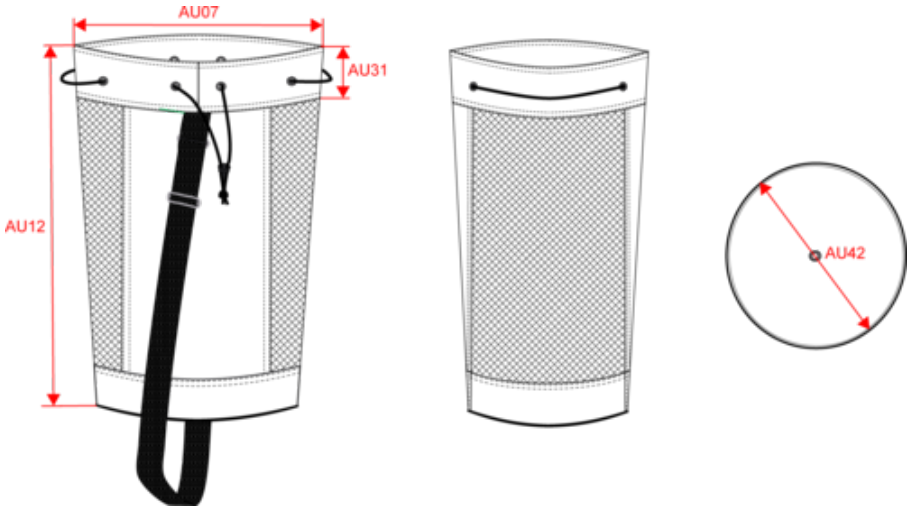

Mesures en cm	One Size
AU07 - Largeur totale	75.00
AU12 - Hauteur totale	90.00
AU31 - Hauteur empiècement haut	10.50
AU42 - Diamétre fond de sac	50.00

PA522

Sac à ballons

Informations Couleurs

Black
RVB : 38,36,37
Pantone C : Neutral Black C
Pantone TCX : 19-4008TCX

Logistique 1 20

Sizes	Width (cm)	Height (cm)	Length (cm)	Net weight (kg)	Gross weight (kg)	Pieces/Box	Pieces/Bundle
One Size	36.00	33.00	54.00	12	13	20	0