PA097

Poignet éponge côtelé multisports unisexe

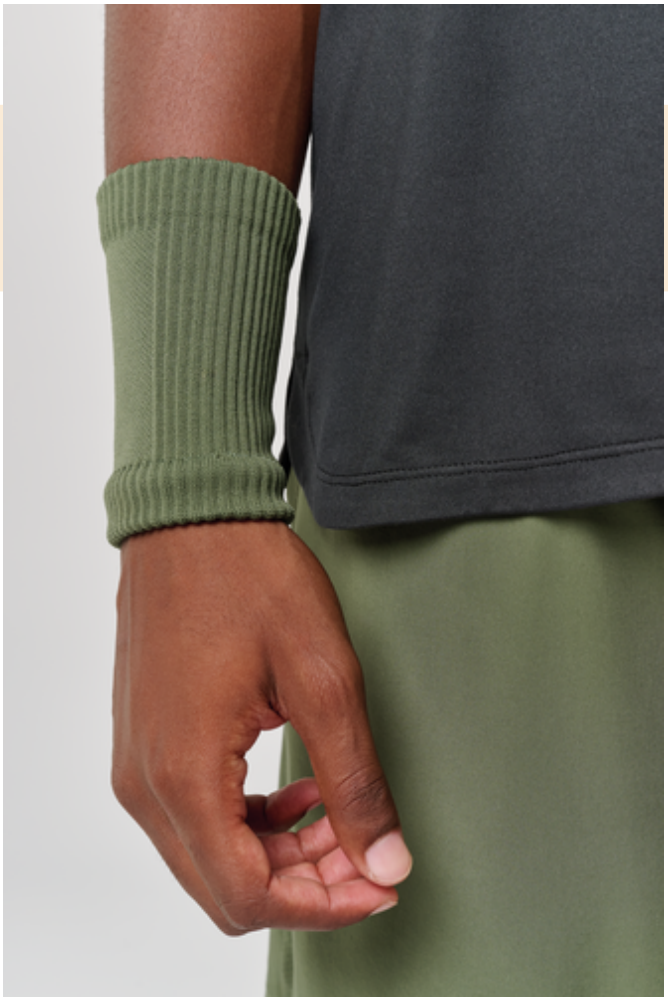

95% polyester / 3% élasthodiene / 2% élasthanne. Tricotage ergonomique pour plus de confort et de maintien. Livrées sous emballage individuel et cavalier cartonné, prêt à suspendre en rayon.

One Size

Tableau équivalence des tailles par pays en dernière page.

Certifications

Informations Complémentaires

Logistique

1 200

Pays d'origine

CN - Chine

Code douanier

61178080

Entretien



Black Navy Sporty Khaki White

PA097

Poignet éponge côtelé multisports unisexe

Dimensions (cm)

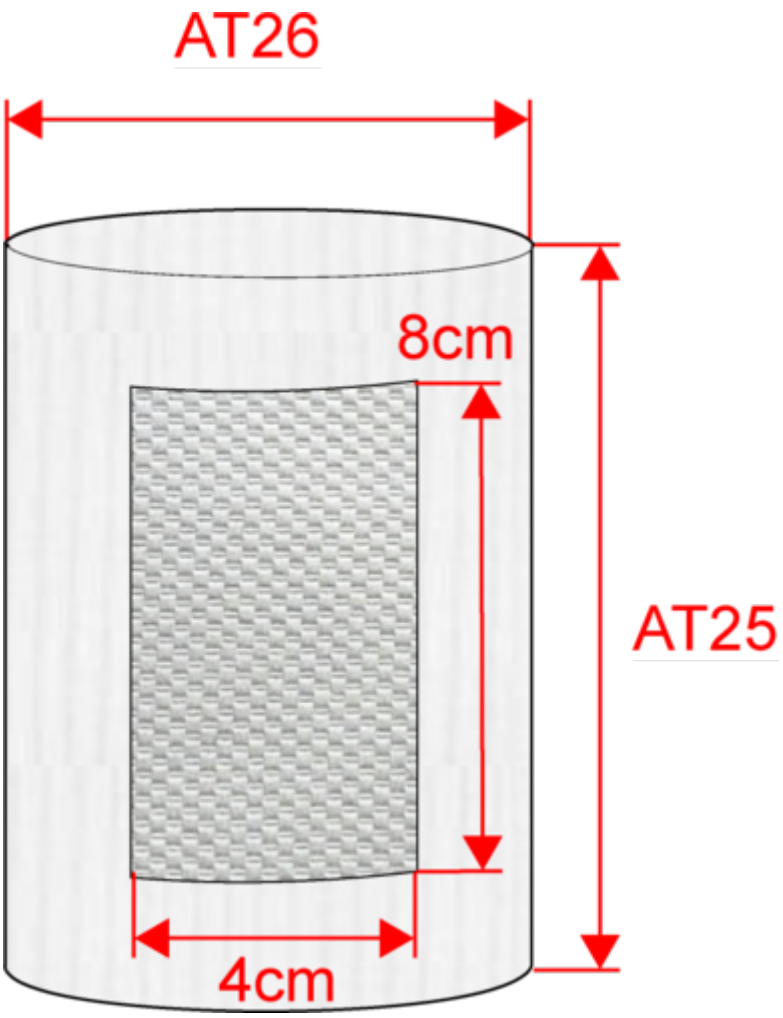

Mesures en cm	One Size
AT25 - Hauteur poignet	12.00
AT26 - Largeur 1/2 poignet	8.50

PA097

Poignet éponge côtelé multisports unisexe

Informations Couleurs

Black
RVB : 38,36,37
Pantone C : Neutral Black C
Pantone TCX : 19-4008TCX

Navy
RVB : 41,46,56
Pantone C : 367C / 433C / White
Pantone TCX : 14-0244/19-4012/11-0601TCX

Sporty Khaki
RVB : 81,88,75
Pantone C : 418C
Pantone TCX : 19-0309TCX

White
RVB : 236,236,252
Pantone C : White
Pantone TCX : 11-0601TCX

Logistique  1  200

Sizes	Width (cm)	Height (cm)	Length (cm)	Net weight (kg)	Gross weight (kg)	Pieces/Box	Pieces/Bundle
One Size	40.00	22.00	57.00	6	8	200	1