native spirit

NS717

Short cargo écoresponsable délavé French Terry homme



A propos

• No label : 100 % personnalisable à votre projet.

• Léger avec son intérieur en French Terry.

• En matières recyclées

85% coton biologique / 15% polyester recyclé post-consumer. Coton peigné. Lavé aux enzymes. Molleton non gratté 3 fils LST (Low Shrinkage Terry : molleton pré-rétréci). Ceinture élastiquée. Cordon de serrage plat avec embout en plastique recyclé, mat ton sur ton. Œillets brodés. Fausse braguette. Double surpiqûre fourche devant et dos pour plus de maintien. Poches côtés et poches goussets latérales plaquées bas de vêtement avec rabats. Poches plaquées dos. Ourlet bas de jambes double surpiqûre. Vêtement teint après montage : les couleurs peuvent légèrement varier d'une pièce à l'autre. Ce produit est susceptible de déteindre au contact avec des surfaces ou vêtements clairs.

300 g/m²

Tailles

XS S M L XL XXL 3XL

Informations Complémentaires

Logistique

1 20

Pays d'origine

BD - Bangladesh

Code douanier

61046200

Certifications

Made with 85% Organic materials
EGL GOTS-25088 / KARIBAN GROUP

OEKO TEX® STANDARD 100 CQ 1007/7 IFTH www.oeko-tex.com

Couleurs

Washed black

Washed Navy Blue

Washed Organic Khaki

Entretien

40

native spirit

NS717

Short cargo écoresponsable délavé French Terry homme

Dimensions (cm)

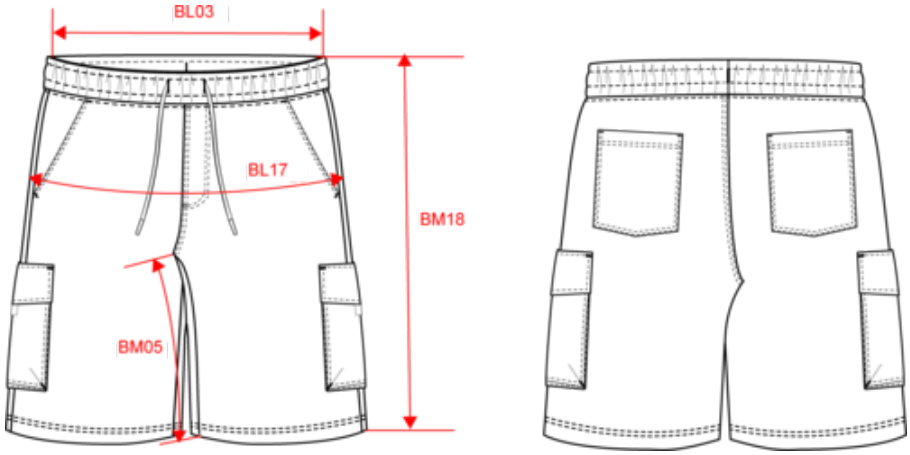

Mesures en cm	XS	S	M	L	XL	XXL	3XL
BL03 - 1/2 largeur taille élastiquée à plat (ceinture devant sur dos)	31.00	34.00	37.00	40.00	43.00	46.00	49.00
BL17 - 1/2 largeur bassin (mesuré parallèle à la ceinture)	45.00	48.00	51.00	54.00	57.00	60.00	63.00
BM18 - Longueur côté (ceinture comprise)	44.00	45.00	46.00	47.00	48.00	49.00	50.00

native spirit

NS717

Short cargo écoresponsable délavé French Terry homme

Informations Couleurs

Washed black
RVB : 43,39,42
Pantone C : Neutral Black
Pantone TCX : 19-4008TCX

Washed Navy Blue
RVB : 54,61,75
Pantone C : 432C
Pantone TCX : 19-4023TCX

Washed Organic Khaki
RVB : 85,89,77
Pantone C : 418C
Pantone TCX : 19-0312TCX

Logistique


1

20

Sizes	Width (cm)	Height (cm)	Length (cm)	Net weight (kg)	Gross weight (kg)	Pieces/Box	Pieces/Bundle
XS	40.00	24.00	60.00	6.4	7.8	20	1
S	40.00	24.00	60.00	7.1	8.5	20	1
M	40.00	26.00	60.00	7.4	8.8	20	1
L	40.00	26.00	60.00	7.9	9.3	20	1
XL	40.00	28.00	60.00	8.2	9.6	20	1
XXL	40.00	28.00	60.00	8.7	10.1	20	1
3XL	40.00	28.00	60.00	9.1	10.5	20	1