KP877

Bonnet polaire

• Confort, chaleur et légèreté.

• Micropolaire douce et antiboulochage.



100% polyester micropolaire avec finition antiboulochage.

51 cm 55 cm 200 g/m²

Tableau équivalence des tailles par pays en dernière page.

Certifications

OEKO TEX® STANDARD 100 CQ 1007/7 IFTH www.oeko-tex.com

Informations Complémentaires

Logistique

25 200

Pays d'origine

CN - Chine

Code douanier

65050090

Entretien



Black Dark Grey Natural Navy Red Royal Blue

KP877

Bonnet polaire

Dimensions (cm)

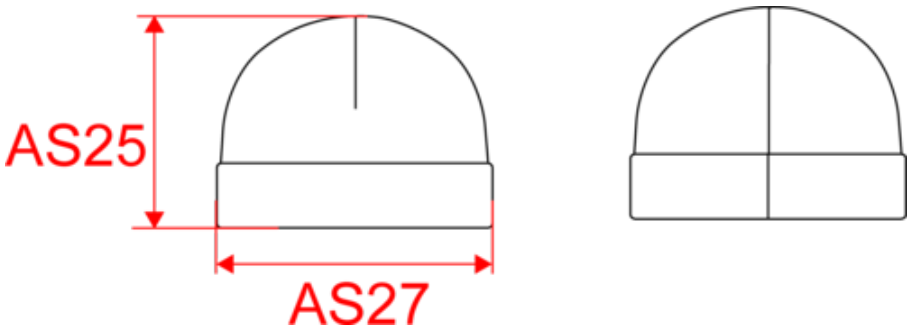

Mesures en cm	51 cm	55 cm
AS25 - Hauteur totale au niveau le plus haut	20.50	21.50
AS27 - 1/2 largeur bas	26.50	29.00

KP877

Bonnet polaire

Informations Couleurs

Black
RVB : 35,35,37
Pantone C : Black
Pantone TCX : 19-4004TCX

Dark Grey
RVB : 63,60,60
Pantone C : 447C
Pantone TCX : 19-0000TCX

Natural
RVB : 229,227,215
Pantone C : 7534C
Pantone TCX : 12-0404TCX

Navy
RVB : 41,46,56
Pantone C : 433C
Pantone TCX : 19-4012TCX

Red
RVB : 195,32,54
Pantone C : 200C
Pantone TCX : 19-1664TCX

Royal Blue
RVB : 33,59,127
Pantone C : 7687C
Pantone TCX : 19-3952TCX

Logistiqu  25  200

Sizes	Width (cm)	Height (cm)	Length (cm)	Net weight (kg)	Gross weight (kg)	Pieces/Box	Pieces/Bundle
51 cm	40.00	35.00	60.00	8	9	200	0
55 cm	40.00	35.00	60.00	8	9	200	0